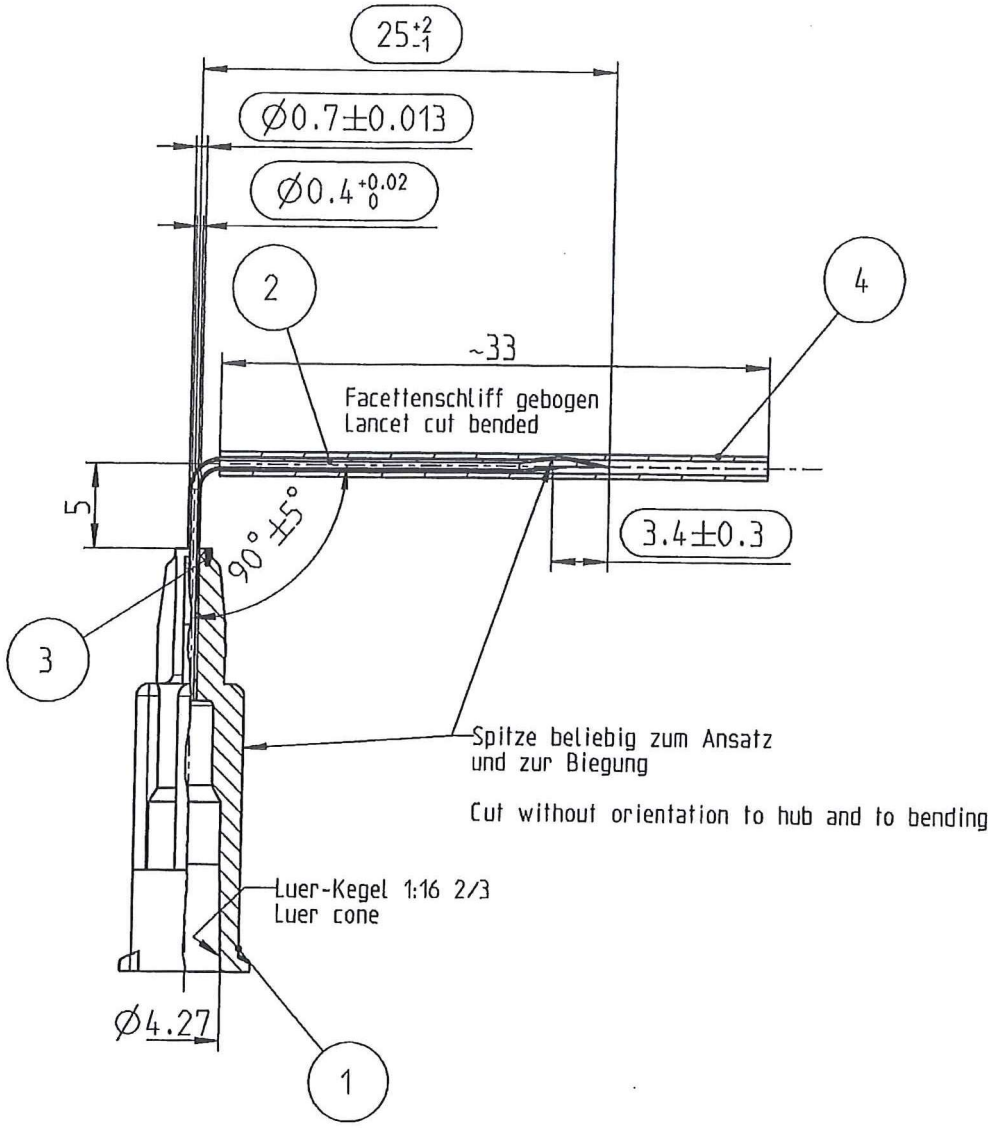

Teilnr.	Benennung	Art.Nr.	Werkstoff Material	Farbe	Color
4	Schlauch Ø0.8x01.4		Tube	natur transparent	nature transparent
3	Verklebung		Bonding		
2	Kanüle Ø0,7 Fac.		Cannula Ø0,7 Lancet cut		
1	Rundnippel mit Luer-Lock		Hub with Luer-Lock		
Art.Nr.	Title		Zchng.Nr._Pos. Drw.No._Pos.		
KOMPLETT/ COMPLETE	EINZELTEILE/ PARTS		02-95-1_POS1 / S0-3-1-1A / G0-070-8306-4_POS5 / 41-03-27-2_POS1	NSC 20 / Araldit / 1.4301 / PC-Makrolon 2858	schwarz transp. black transp.

This drawing contains information which is the exclusive property of SFM. Any use or disclosure of this information without the expressed writtenconsent of SFM is prohibited.

Für diese Zeichnung behalten wir uns alle Rechte vor. Sie darf ohne unsere vorherige Zustimmung weder vervielfältigt, noch Dritten zugänglich gemacht werden. Änderungen nur durch SFM-CAD zulässig

gez.	22.11.02	WI.	DIN 7168:	mittel
gepr.	22.11.02		DIN 16901:	150
	Datum	Name	Freimaßtoleranzen / Tolerances	

Maßstab / Scale 5:2

=Prüfbemaßung / Dim. to be checked

Benennung / Title

Portkanüle Ø0,7/22G x 25 gebogen

Port needle Ø0,7/22G x 25 curved

sfm medical devices®

Zeichnungs-Nr. / Drawingno.

P7-1-15

Index	Änderung / Revision	Dat.	Name
c	106-09	20.08.09	He

Ersatz für/Repl. for: P7-1-1 Pos.1 vom 05.02.92 IBlatt/Sheet 1 von 1

08. Sep. 2009