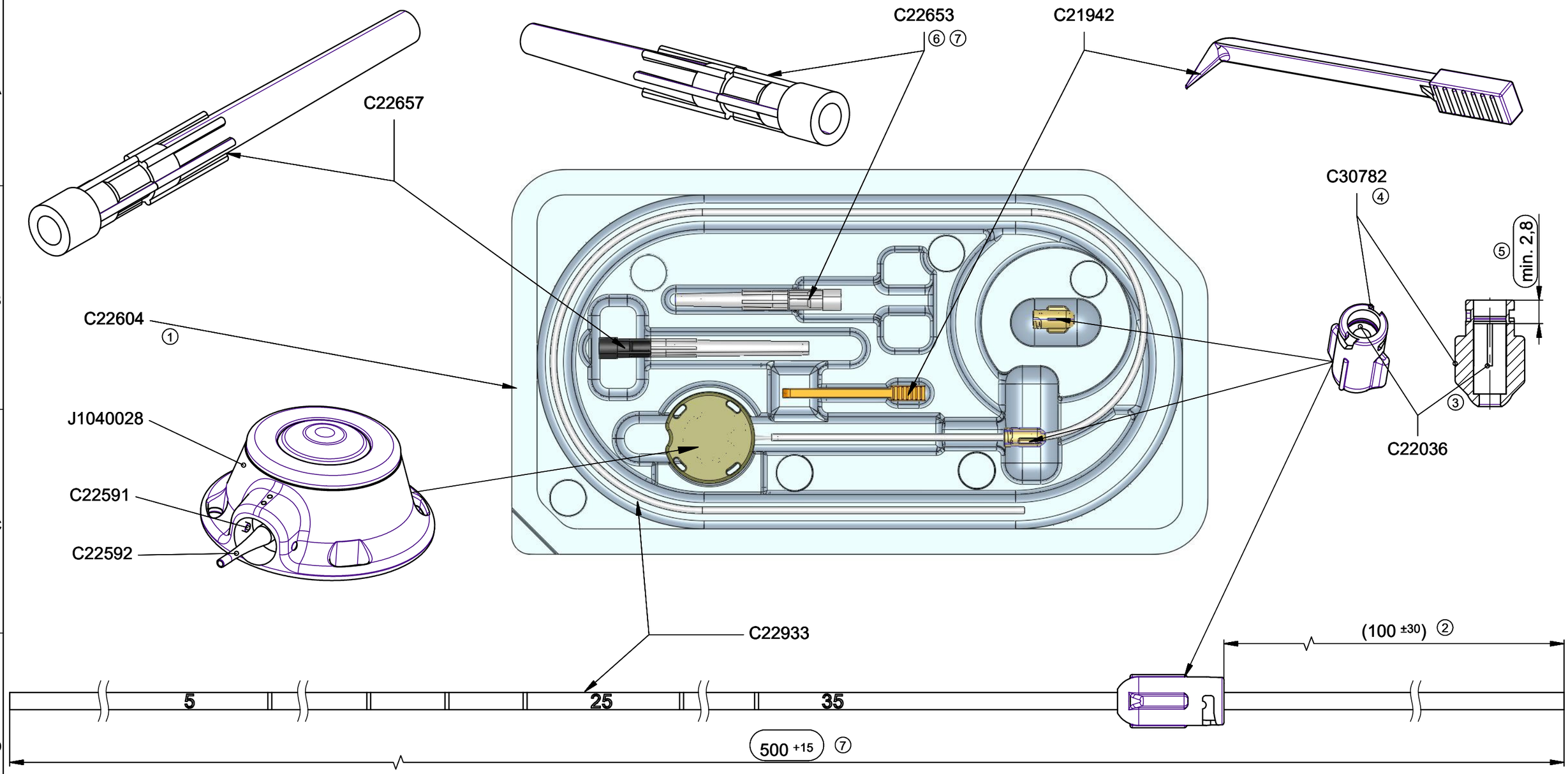

Format: format: A3	Projektion: projection:	Maßstab: scale: 2:1	WS.-Nr. / Werkstoff: mat.no. / material: -
		Allgemeintoleranzen general tolerances	Batch-Nr. / Farbe: batch no. / color: -

Abmasse und Nennmassbereiche Angaben in mm	-	Längen length	Radien radii
-	-	-	-
	-	-	-
	-	-	-
	-	-	-
	-	-	-
	-	-	-
all dimension are in mm	fuer Winkel: for angle:	-	

Zust. rev.	Änderung change	Datum date	Name name
-	-	-	-
-	-	-	-
-	-	-	-
-	-	-	-
7	0065-23	30.03.2023	Ra
6	0076-22	04.04.2022	Ra
5	0283-19	04.11.2019	Ra
4	0170-19	12.06.2019	Ra
3	0294-18	04.12.2018	Ra
2	0083-18	15.03.2018	Ra
1	0250-17	07.12.2017	Ra
0	0103-15	25.03.2015	Wa

Urspr.: origin.: 220.8086001 Status 17

Urheberrechtschutz nach DIN 34
Copyright protection according to DIN 34

FRESENIUS KABI

Ersatz für: replacement for: M20800005_20_25 Rev.3

SAP-Nr.: SAP no.: 8086001	gezeichnet / drawn: 30.03.2023 Rasch
Artikel-Nr. unverpackt: article no. unpacked: -	geprüft / checked: 03.04.2023 Dammer
Kunden-Nr.: customer no.: -	freigegeben / approved: 03.04.2023 Huth
Kunden-Artikel-Nr.: customer article no.: -	gültig ab: valid from: 03.04.2023

Bezeichnung: designation: Ambix Intraport CP, venös, Silikon 1,0 x 2,2 mm

Artikel-Nr: article no.:	Zeichnung nur gültig mit Autorisierungsdokument Nr.: drawing only valid with authorization document no.:	Blatt/sheet
M20800005	Doc. M20800005-7	1 von/of 2

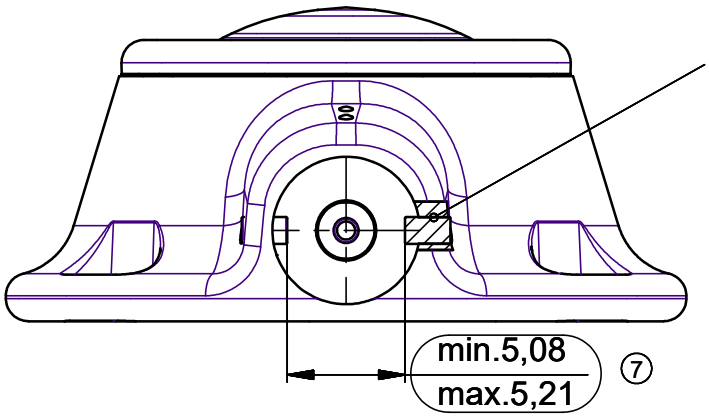

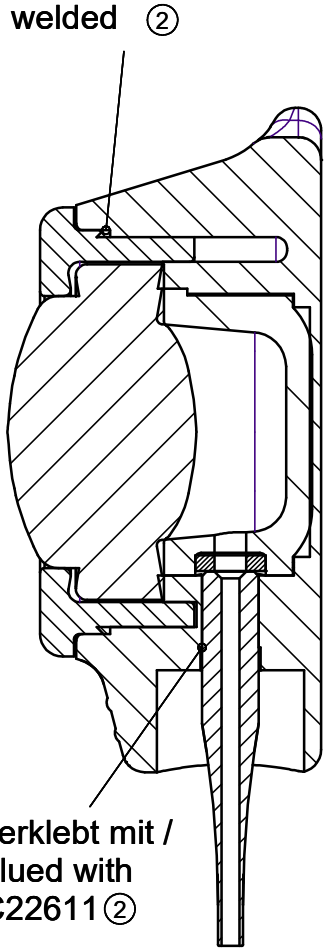

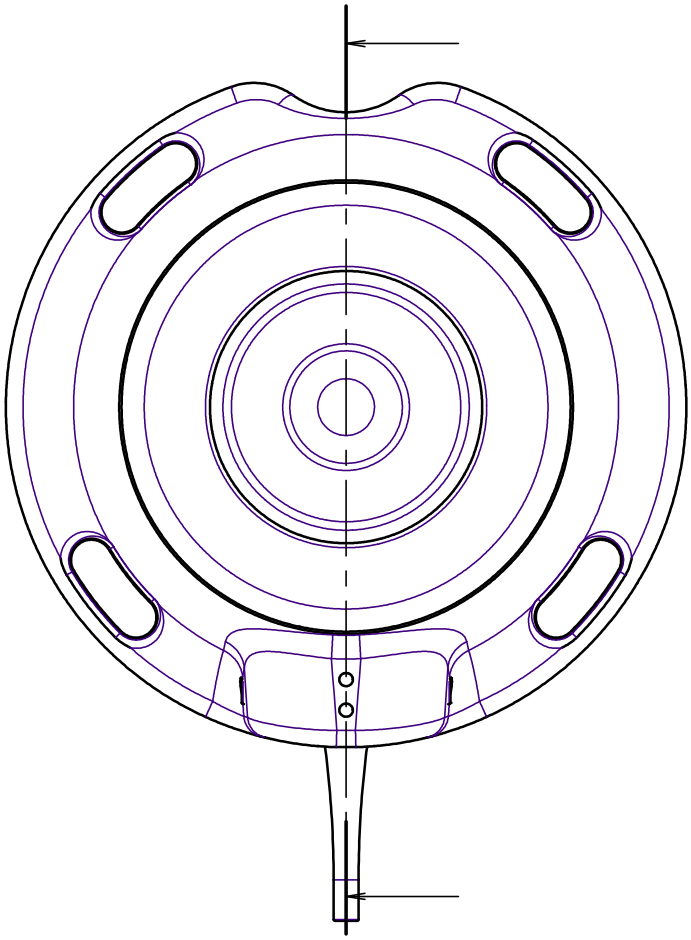

M 1:1

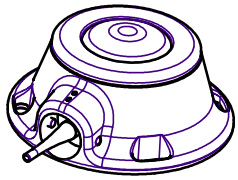

① ③ ④ ⑤ ⑥ siehe Blatt 1
see sheet 1

-	-	-	-
-	-	-	-
-	-	-	-
-	-	-	-
7	0065-23	30.03.2023	Ra
6	0076-22	04.04.2022	Ra
5	0283-19	04.11.2019	Ra
4	0170-19	12.06.2019	Ra
3	0294-18	04.12.2018	Ra
2	0083-18	15.03.2018	Ra
1	0250-17	07.12.2017	Ra
0	0103-15	25.03.2015	Wa
Zust. rev.	Änderung change	Datum date	Name name

Urspr.: origin.: 220.8086001 Status 17

Format: format: A4
Projektion: projection:
Maßstab: scale: 3:1 (1:1)

Allgemeintoleranzen
general tolerances

Abmasse und Nennmassbereiche Angaben in mm	-	Längen length	Radien radii
-	-	-	-
	-	-	-
	-	-	-
	-	-	-
	-	-	-
	-	-	-
all dimension are in mm	fuer Winkel: for angle:	-	

Urheberrechtschutz nach DIN 34
Copyright protection according to DIN 34

FRESENIUS KABI

Ersatz für: replacement for: M20800005_20_25 Rev. 3

WS.-Nr. / Werkstoff: mat.no. / material: -
Batch-Nr. / Farbe: batch no. / color: -
SAP-Nr.: SAP no.: 8086001
Artikel-Nr. unverpackt: article no. unpacked: -
Kunden-Nr.: customer no.: -
Kunden-Artikel-Nr.: customer article no.: -

gezeichnet / drawn: 30.03.2023 Rasch
geprüft / checked: 03.04.2023 Dammer
freigegeben / approved: 03.04.2023 Huth
gültig ab: valid from: 03.04.2023

Bezeichnung: designation: Ambix Intraport CP, venös, Silikon 1,0 x 2,2 mm

Artikel-Nr.: article no.: M20800005

Zeichnung nur gültig mit Autorisierungsdokument Nr.: drawing only valid with authorization document no.: Doc. M20800005-7

Blatt/sheet 2 von/of 2

FRESENIUS KABI

Authorization document for technical drawings

Dokumentnummer/*Document number:* *Doc. M20800005-7*	Bezeichnung/*Title:* Ambix Intraport CP, venös, Silikon 1,0 x 2,2 mm
Artikelnummer/*Article number:* *M20800005*	Revision/*Revision:* Rev.7

Freigegeben für / Approved for:

☐ Abmusterung/*Verification* — Gültig ab/*Valid from*: **date of distribution**

	Date	Name	Signature
Geprüft: *Checked:*			
Autorisiert: *Released:*			

☐ Nullserie/*Pilot production* — Gültig ab/*Valid from:* **date of distribution**

	Date	Name	Signature
Geprüft: *Checked:*			
Autorisiert: *Released:*			

☐ begrenzte Stückzahl *limited edition:* — Gültig ab/*Valid from:* **date of distribution**

	Date	Name	Signature
Geprüft: *Checked:*			
Autorisiert: *Released:*			

☐ Sonstiges/*Other:* — Gültig ab/*Valid from:* **date of distribution**

	Date	Name	Signature
Geprüft: *Checked:*			
Autorisiert: *Released:*			

☒ Serie/*Serial production:* — Gültig ab/*Valid from:* **date of distribution**

	Date	Name	Signature
Geprüft: *Checked:*	03.04.2023	ROMAN DAMMER	
Autorisiert: *Released:*	03.04.2023	M. Huth	

Confidential - The user is responsible to verify the current valid version in QOL before using this document.